246-3901-000, 246-3904-000, 8-3901-000, 8-3904-000, 246-3925-000

ВИНТЫ РУЛЕВЫЕ

246-3914-000

ВТУЛКА РУЛЕВОГО ВИНТА

Основные параметры рулевых винтов 246-3901(3904)-000, 8-3901(3904)-000	
Код ОКП	75 5556 0014-08
Лопасть рулевого винта	246-3922-00 / 246-3925-00
Направление вращения	левое, смотря со стороны привода
Вид винта	толкающий
Диаметр винта, м	3,908
Число лопастей	3
Масса лопасти, кг	13,6
Масса изделия, кг, не более	121
Полный диапазон углов поворота лопасти относительно осевого шарнира	$29^{\circ}\ {}^{+1^{\circ}40'}/_{-1^{\circ}05'}$
Наименьший угол	$-6^{\circ}\ {}^{+1^{\circ}10'}/_{-50'}$
Наибольший угол	$23^{\circ}\ {}^{+30'}/_{-15'}$
Углы отклонения лопастей от нейтрального положения в кардане:	
к фланцу ступицы	$10^{\circ}\ {}^{\pm 10'}$
к крестовине поводка	$12^{\circ}\ {}^{+20'}/_{-10'}$
Применение 246-3904-000	Ми-8МТВ, Ми-8МТВ-5, Ми-17
Применение 246-3901-000	Ми-8МТ, Ми-17, Ми-14, Ми-24
Применение 8-3904-000	Ми-8Т, Ми-8П, Ми-8
Применение 8-3901-000	Ми-8Т

Основные параметры лопасти рулевого винта 246-3925-00	
Код ОКП	75 5554 0037-00
Длина лопасти от оси стыковочных отверстий, мм	$1719\ {}^{+2}/_{-4}$
Масса лопасти, кг, не более	14,25
Применение	Ми-8Т, Ми-8МТ, Ми-8МТВ, Ми-171

Назначение для уравновешивания реактивного момента несущего винта и путевого управления вертолетом

Рулевой винт изменяемого в полете шага с механическим управлением из кабины летчика устанавливается на фланец вала хвостового редуктора

8-3904-000

246-3901-000

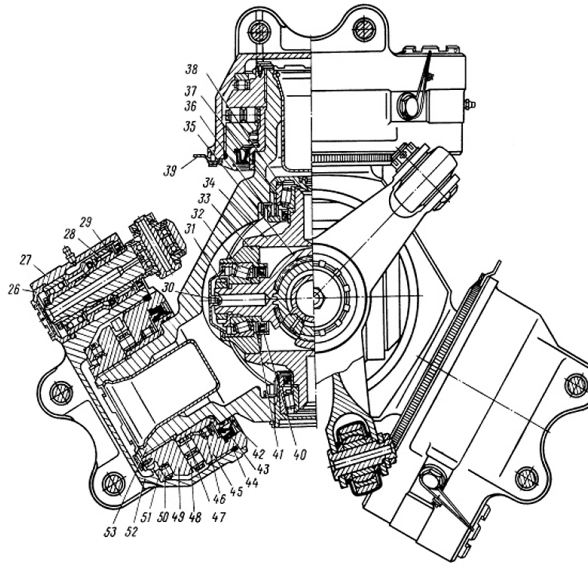

Втулка рулевого винта:

1 – ползун; 2,12 – бронзовые втулки; 3 – ступица; 4 – ограничитель взмаха; 5. 11. 14 31 36 45 49 – гайки; 6, 32, 46, 48, 50 – роликовые подшипники; 7, 38, 41 – регулировочные кольца; 8, 33, 37 – стаканы роликоподшипников; 9, 17, 40. 43 – армированные манжеты; 10 – пресс–масленка; 13 чехол; 15 – гайка–крышка; 16, 27 – шариковые подшипники; 18 – поводок; 19 – тяга поворота лопасти; 20 – сферический подшипник; 21 – болт; 22 – масляный бачок; 23 – контрольный стакан; 24 – пробки; 25 – клапан; 26 – колпачковая гайка; 28 – валик; 29 – игольчатый подшипник; 30 – крышка; 34 – корпус кардана; 35 – траверса; 39 – шайба; 42, 44 – уплотнительные кольца; 47 – упорное кольцо; 51 – кольцо упорного подшипника; 52 – корпус осевого шарнира; 53 – корпус втулки

Разработка	Производство	ТОиР
ММЗ “Вперед” (Москва)		