ПРЕДОХРАНИТЕЛИ МАЛОИНЕРЦИОННЫЕ ТИПА ПМ НА ТОКИ ОТ 2 ДО 150 А (8ЮО.481.000ТУ)

Предназначены для защиты электрических цепей постоянного и переменного токов от токов короткого замыкания и токовых перегрузок.
Предохранители ПМ-2 : 50 применяются совместно с держателями предохранителей типа ДП-50 и ДПК.

Основные технические и эксплуатационные характеристики		
Напряжение цепи, не более	постоянного тока	30
	переменного тока, В / частотой, Гц	127 / 440-1000 20 / 440 ±40
Номинальный ток, А		2; 5; 7,5; 10; 15; 20; 25; 30; 40; 50; 75; 100; 125; 150
Пограничный ток, I ном, не более: при +80°С при -60°С: ПМ-2 : 15 / ПМ-20 / ПМ-25 : 150		1,3-1,9 2,3 / 2,1 / 2,0
Падение напряжения на выводах, мВ, не более : ПМ-2 : 15 / ПМ-25 :150		360 / 200
Относительная влажность окр. среды при t°С до +40°, %		до 100
Рабочая температура окружающей среды, °С		от -60 до +80
Общий гарантийный срок, лет		8
Масса (в зависимости от номинала), г, не более		17 / 60

ПМ2-50

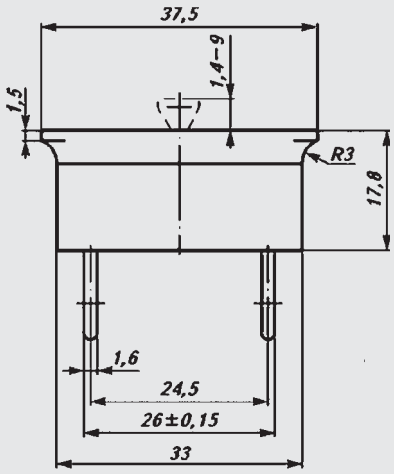

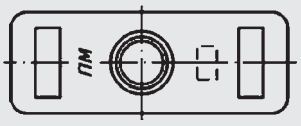
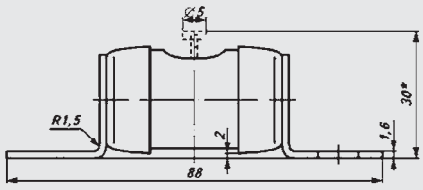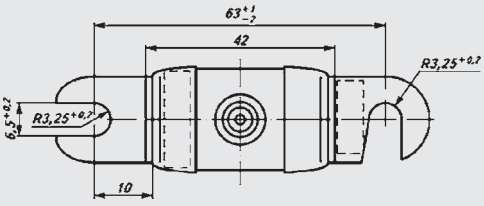
ПМ75-150